12~24VDC

1603-497002

Varoitusvalaisin 4-LED

OMINAISUUDET

- ECE R65 Hyväksytty.
- ECE R10 EMC Yhdenmukainen (10R-05 xxxx).
- Korkea valoteho.
- Käyttöjännite 11~30VDC.
- Viisi erilaista valo-ohjelmaa.
- Pitkä käyttöikä.
- Viimeisen ohjelman muistitoiminto
- Usean yksikön synkronointi mahdollisuus samanaikaisella tai vuorottelevalla välähdyksellä.
- Napaisuussuojaus.
- Vesisuojattu ja tärinän kestävä rakenne.

MITAT

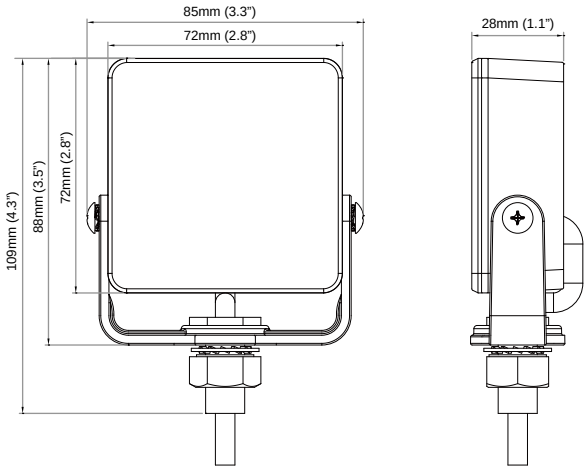

TEKNISET TIEDOT

Hyväksynnät: ECE R65 Class1 (XA1), ECE R10 (05 xxxx)
Polttimo: 4 x TehoLED
Välähdysohjelmat: 5 kpl
Käyttöjännite: 12~24VDC
Keskim. Virrankulutus: 0.32A @12VDC / 0.16A @24VDC (ohjelmasta riippuen)
Keskim. Teho: 3.85 Watts (ohjelmasta riippuen)
Max. Virta: 0.64A @12VDC / 0.32A @24VDC
Max. Teho: 7.7 Watts
Kaapelin pituus: 120cm
Johtojen toiminnot: Punainen - Virta +VDC
Musta - Maa
Keltainen - Ohjelman vaihto & Synkronointi
Valkoinen - Steady Burn / Kaikki LEDit päällä
Sulakesuositus: 1A

TUOTENUMEROT

- **1603-497002**.....LED-VAROITUSVALO Keltaiset LEDit
- **1603-497006**.....Kiinnitysjalka L-malli

Metallinen U-kiinnike (sis. pakkaukseen).

1603-497006 Metallinen L-kiinnike (myydään erikseen).

OHJELMAT

Flash Patterns			
1	Single (2Hz)	4	Quad (2Hz)
2	Double (R65)	5	Steady 4
3	Triple (2Hz)	Steady 4 = Kaikki LEDit päällä	

Maahantuoja:
Startax Auto-Electronics Oy
Kannistontie 138, 33880 Lempäälä | puh. (03) 275 050 fax. (03) 275 0555
www.startax.net